www.chinaenclosure.com

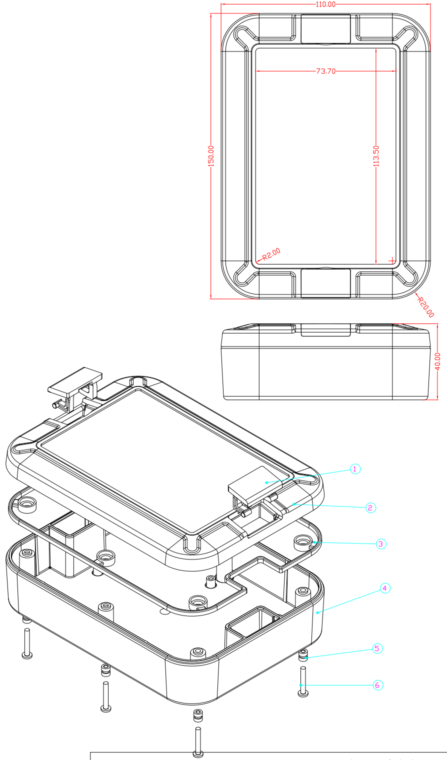
110.00
73.70
150.00
113.50
R2.00
R20.00
40.00
①
②
③
④
⑤
⑥

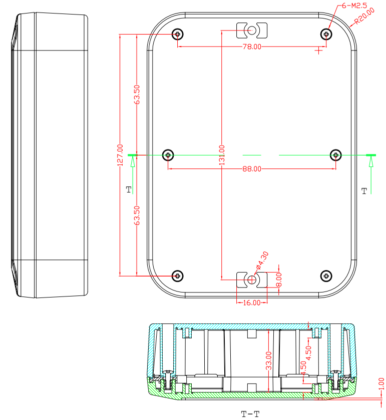
6-M2.5
R20.00
78.00
63.50
127.00
131.00
88.00
T
T
63.50
ø4.30
8.00
16.00
33.00
4.50
4.50
1.00
T-T

8					
7					
6	M2.5x8	stainless screws	6		
5	M2.5x5	Brass nut	6		
4	底 壳	ABS/ASA	1		
3	外壳防水胶条	Silica gel	1		
2	上 盖	ABS/ASA	1		
1	卡扣	ABS/ASA	2		
序 号	零件名称	材 料	数 量	零件图号	备 注

表面处理	*********
制图日期	2022.06.19
备 注	*********
比例	1:1
第 页	共 页

AK-WP-11154A

AK-WP-11154B

图 号

材 料

数 量

SZOMK

www.chinaenclosure.com www.szomk.en.alibaba.com

www.chinaenclosure.com

****

N件

www.chinaenclosure.com

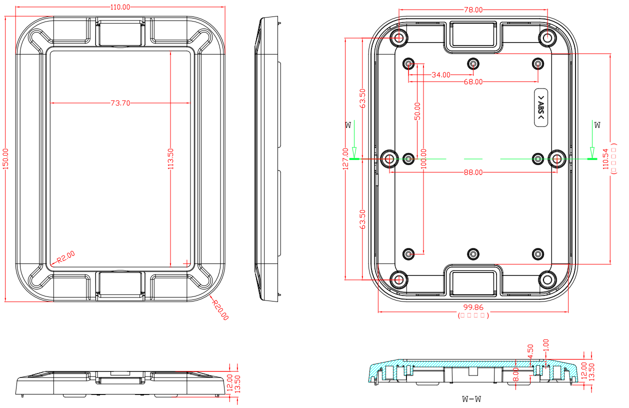
110.00
150.00
73.70
113.50
R2.00
R20.00
12.00
13.50
78.00
34.00
68.00
63.50
50.00
W
ABS
127.00
100.00
88.00
110.54
(□□□□)
63.50
99.86
(□□□□)
4.50
1.00
12.00
13.50
8.00
W-W

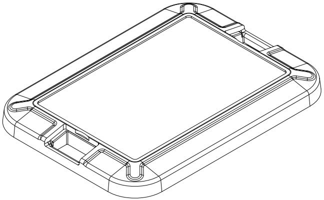

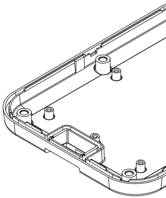

技术说明：

1、未注公差尺寸的极限偏差按GB/T 14486-MT6级；

2、制件应饱满光整、色泽均匀；

3、无缩痕、裂纹、银丝等缺陷；

4、未注壁厚3；未注筋板1.5～2；

5、未注过渡圆角取R0.3～R1，脱模斜度≤0.3°；

表面处理	*********	上 盖
制图日期	2022.06.19	
备 注	*********	
	比例 1:1	SZ
第 页	共 页	

www.chinaenclosure.com www.szomk.en.alibaba.com

www.chinaenclosure.com

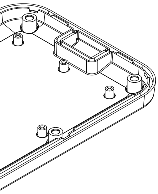

图 号	
材 料	**************
数 量	N件

OMK

---

www.chinaenclosure.com

www.chinaenclosure.com

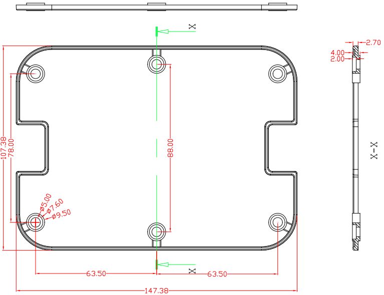

X
2.70
4.00
2.00
107.38
78.00
88.00
X-X
ø5.00
ø7.60
ø9.50
X
63.50
63.50
147.38

技术说明：

1、未注公差尺寸的极限偏差按GB/T 14486-MT6级；

2、制件应饱满光整、色泽均匀；

3、无缩痕、裂纹、银丝等缺陷；

4、未注壁厚3；未注筋板1.5～2；

5、未注过渡圆角取R0.3～R1，脱模斜度≤0.3°；

表面处理	*********	外壳防水胶条	图 号	
制图日期	2022.06.19		材 料	**************
备 注	*********		数 量	N件
	比例 1:1	SZOMK		
第 页	共 页			

www.chinaenclosure.com www.szomk.en.alibaba.com

www.chinaenclosure.com

www.chinaenclosure.com

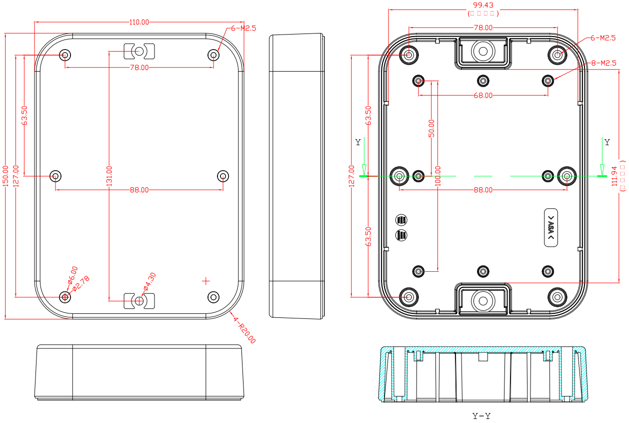

110.00
6-M2.5
78.00
63.50
150.00
127.00
131.00
88.00
φ6.00
φ2.78
φ4.30
4-R20.00
99.43
78.00
6-M2.5
8-M2.5
68.00
50.00
63.50
127.00
100.00
88.00
111.94
Y
Y
ASA
Y-Y

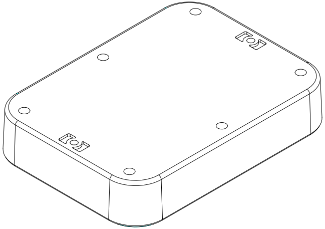

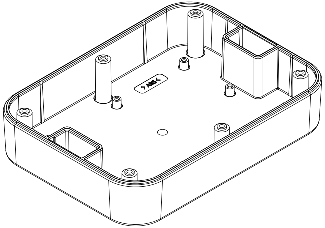

技术说明：

1、未注公差尺寸的极限偏差按GB/T 14486-MT6级；

2、制件应饱满光整、色泽均匀；

3、无缩痕、裂纹、银丝等缺陷；

4、未注壁厚3；未注筋板1.5～2；

5、未注过渡圆角取R0.3～R1，脱模斜度≤0.3°；

表面处理	*********	底壳	图 号	
制图日期	2022. 06. 19		材 料	**************
备 注	*********		数 量	N件
比例	1:1	SZOMK		
第 页	共 页			

www.chinaenclosure.com www.szomk.en.alibaba.com

www.chinaenclosure.com

www.chinaenclosure.com

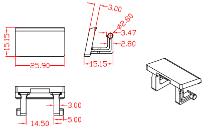
15.15
25.90
3.00
ϕ2.80
3.47
2.80
15.15
3.00
5.00
14.50

技术说明：
1、未注公差尺寸的极限偏差按GB/T 14486-MT6级；
2、制件应饱满光整、色泽均匀；
3、无缩痕、裂纹、银丝等缺陷；
4、未注壁厚3；未注筋板1.5～2；
5、未注过渡圆角取R0.3～R1，脱模斜度≤0.3°；

表面处理	*********	电池防水胶条	图 号	
制图日期	2022.06.19		材 料	***************
备 注	*********		数 量	N件
	比例 1:1	SZOMK		
第 页	共 页			

www.chinaenclosure.com www.szomk.en.alibaba.com